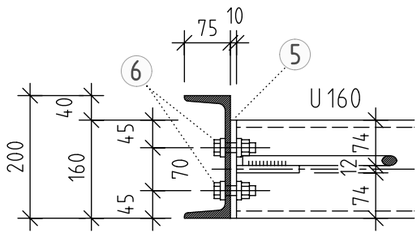

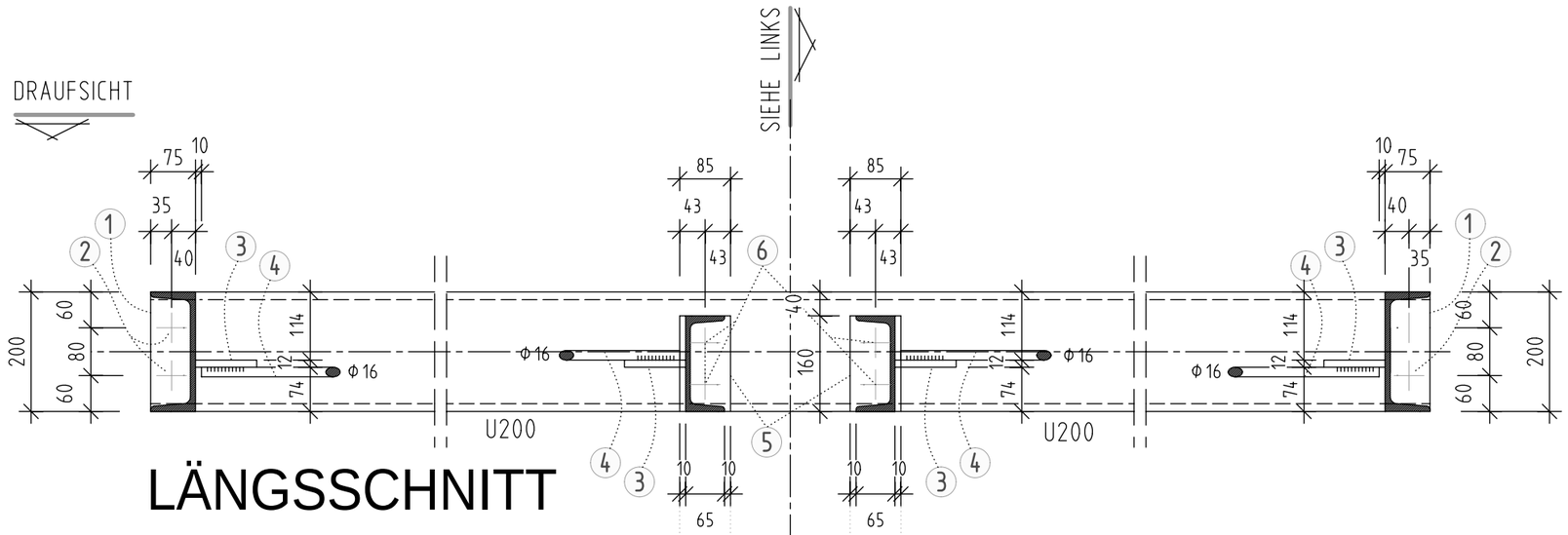

LÄNGSSCHNITT

DETAIL D

M1:10

ZWISCHENPODESTE
ANSCHLÜSSE AN U200

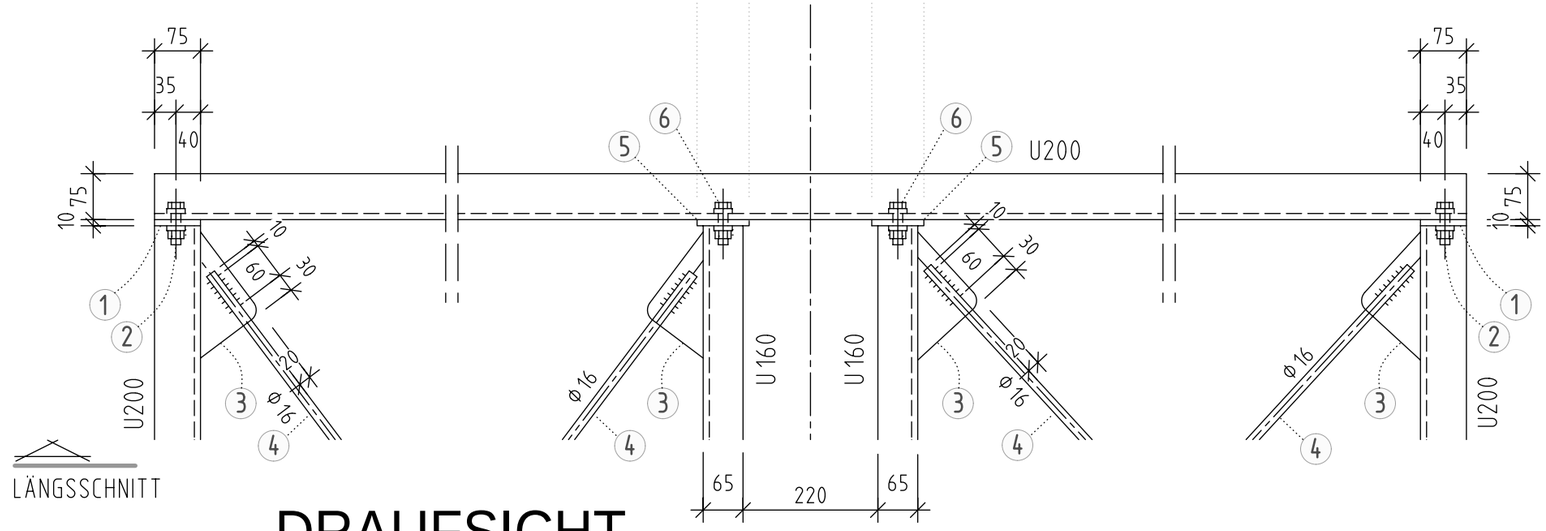

LÄNGSSCHNITT

DRAUFSICHT

1 STIRNPLATTE 10/75/200mm mit umlaufend 3mm an U200 schweißen. U200 vorher anfasen.
2 Bohrungen Φ17mm vorsehen.

2 U200 durch 2x M16-10.9 miteinander verschrauben. Vorspannung nicht erforderlich.

3 BLECH t=12mm mit umlaufender Kehlnaht aw=4mm an U-Profil anschweißen.

4 Φ 16mm mit beidseitigen Flankennähten aw=6mm, Lw=2x60mm anschweißen

5 STIRNPLATTE 10/85/160mm mit umlaufend 3mm an U160 schweißen. U160 vorher anfasen.
2 Bohrungen Φ17mm vorsehen.

6 U160 mit 2x M16-10.9 anschrauben.