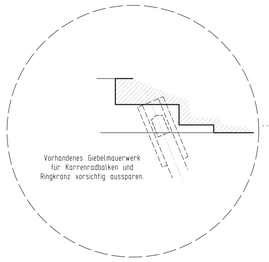

ACHTUNG!!!
Die Lage der Zuganker richtet
sich nach der Holzkonstruktion
und muss nach Montage des
Karrenrades vor Ort aufgemessen werden.

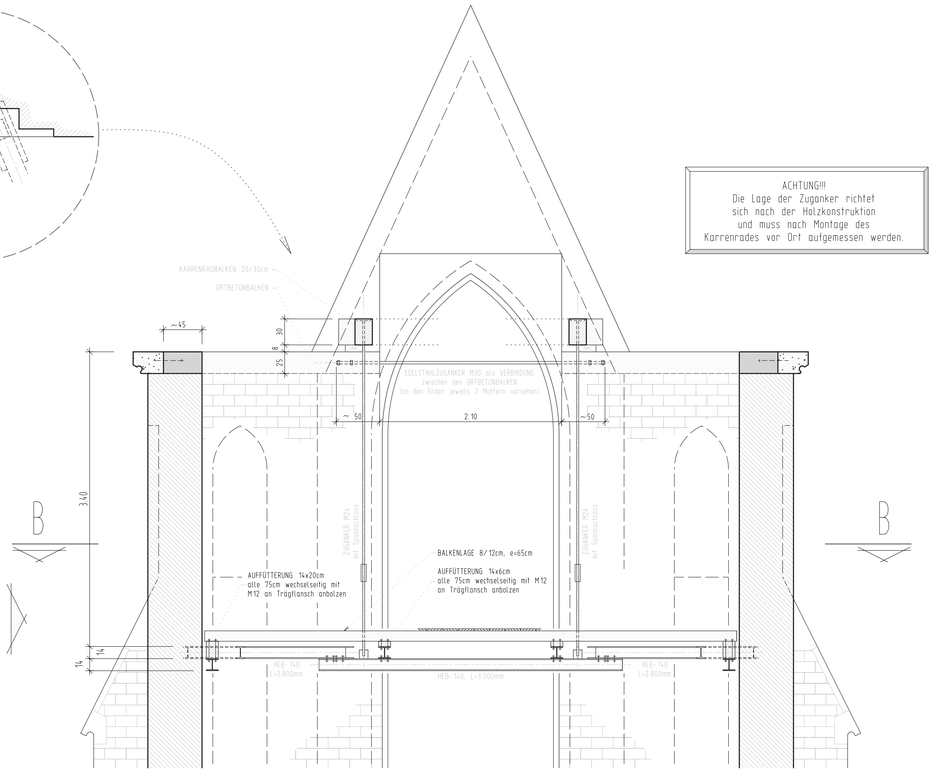

B

B

SCHNITT A-A
M1:25

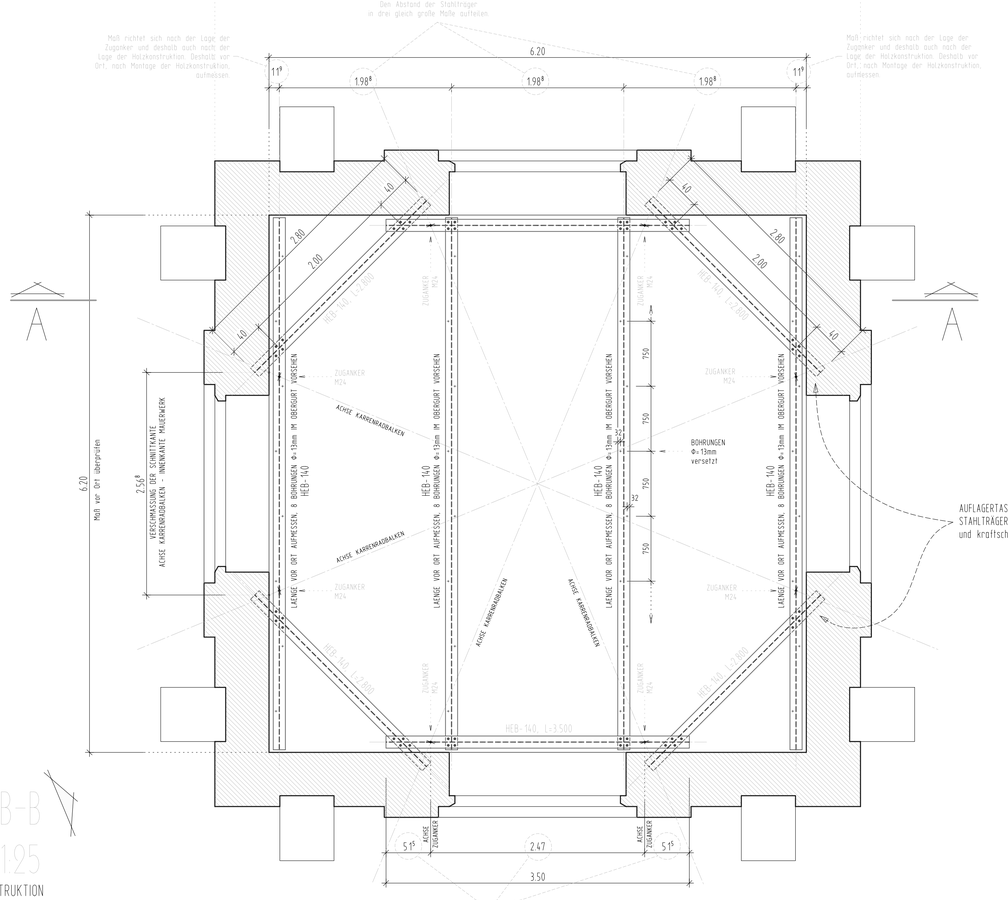

AUFLAGERTASCHEN für die
STAHLTRÄGER sorgfältig ausstemmen
und kraftschlüssig ausmauern.

SCHNITT B-B
M1:25
DRAUFSICHT STAHLKONSTRUKTION

ACHTUNG!!
Die Lage der Zuganker richtet sich nach der Holzkonstruktion und
muss nach Montage des Karrenrades vor Ort aufgemessen werden.

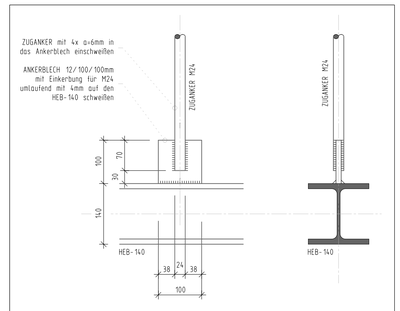

DETAIL M1:5
ANSCHLUSS ZUGANKER AN STAHLTRÄGER

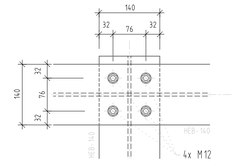

DETAIL M1:5
ANSCHLUSS STAHLTRÄGER UNTEREINANDER

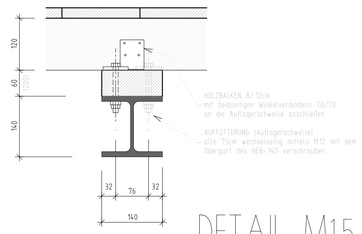

DETAIL M1:5
ANSCHLUSS BALKENLAGE AN STAHLTRÄGER

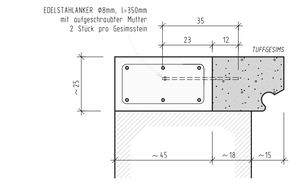

DETAIL M1:10
AUSFÜHRUNG NEUER ORTBETONBALKEN

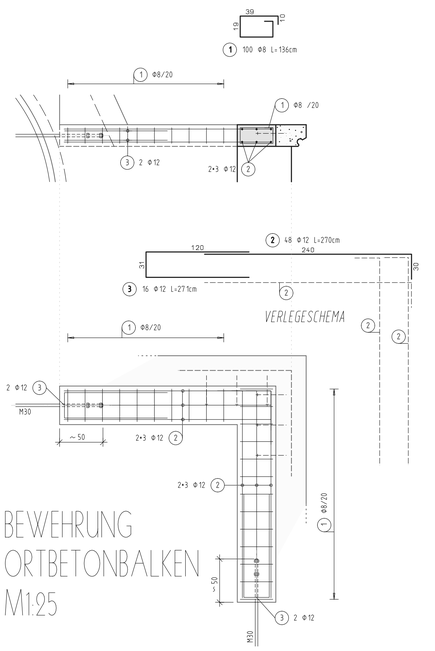

BEWEHRUNG
ORTBETONBALKEN
M1:25

Pos.	Stck	ø	Einzel. Länge [m]	Gesamt Länge [m]	Masse [kg]
1	100	8	1.36	136.00	53.72
2	48	12	2.70	129.60	115.08
3	16	12	2.71	43.36	38.50

Gesamtmasse = 207.30 kg

BAUSTAHL S235-JR
ALLE STAHLBAUTEILE FEUERVERZINKT